The Belleria®

Ventilador de techo

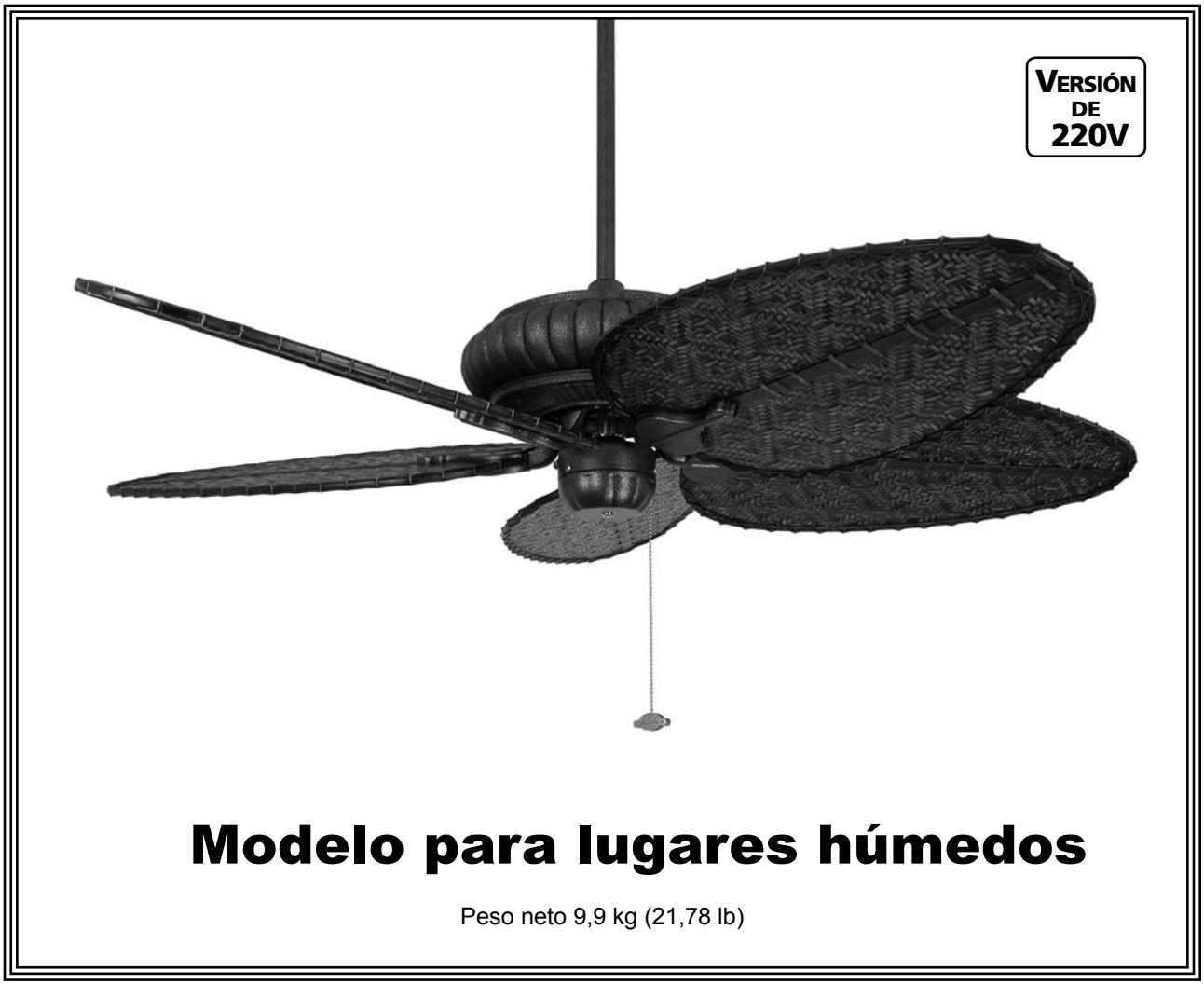

Modelo para lugares húmedos

Peso neto 9,9 kg (21,78 lb)

Modelo N.º FP4320**-220

MANUAL DEL PROPIETARIO

LEA Y GUARDE ESTAS INSTRUCCIONES

FANIMATION®

Instrucciones importantes de seguridad

ADVERTENCIA: siga estas instrucciones para prevenir incendios, descargas eléctricas y lesiones personales graves.

1. Lea el manual del propietario y la información de seguridad antes de instalar su nuevo ventilador. Observe los diagramas de ensamblaje adjuntos.
2. Antes de llevar a cabo el mantenimiento o la limpieza de la unidad, desconecte la electricidad en el panel de servicio y bloquee los medios de desconexión del mismo para evitar que se active accidentalmente. Si no se pueden bloquear los medios de desconexión del servicio, coloque un dispositivo de advertencia, como una etiqueta, en el panel de servicio.
3. Tenga cuidado con la estructura y las aspas del ventilador cuando limpie, pinte o trabaje cerca del mismo. Desconecte siempre la electricidad del ventilador de techo antes de llevar a cabo el mantenimiento.
4. No coloque ningún elemento en las aspas del ventilador cuando éste se encuentre en funcionamiento.
5. No accione el conmutador inversor hasta que las aspas del ventilador se hayan detenido por completo.

Instrucciones de seguridad adicionales

1. Para evitar posibles descargas eléctricas, asegúrese de que la electricidad esté desconectada de la caja de fusibles antes de realizar la instalación eléctrica, y no haga funcionar el ventilador sin las aspas.
2. Todos los procedimientos de conexión eléctrica e instalación deben cumplir con los Códigos Eléctricos Nacionales (ANSI/NFPA 70-1999) y Códigos Locales. El ventilador de techo debe estar conectado a tierra a fin de prevenir posibles descargas eléctricas. La instalación eléctrica debe ser llevada a cabo o aprobada por un electricista autorizado.
3. Se debe fijar bien la base del ventilador; ésta debe ser capaz de soportar sin problemas al menos 22,7 kg (50 lb.) Consulte a un electricista calificado si tiene dudas.
4. Las aspas del ventilador se deben instalar por lo menos a 2 m (7 pies) del suelo, a fin de evitar el contacto accidental con las mismas.
5. Siga las recomendaciones sobre el método correcto de instalación eléctrica de su ventilador de techo. Si no posee la experiencia o los conocimientos eléctricos adecuados, contrate a un electricista autorizado para instalar el ventilador.

ADVERTENCIA: A FIN DE REDUCIR EL RIESGO DE DESCARGAS ELÉCTRICAS, NO UTILICE ESTE VENTILADOR CON NINGÚN DISPOSITIVO DE CONTROL DE VELOCIDAD DE ESTADO SÓLIDO.

ADVERTENCIA: este producto está diseñado para ser utilizado sólo con las piezas suministradas o los accesorios indicados específicamente para el mismo. Si utiliza piezas o accesorios que no están indicados para su uso con este producto podría sufrir lesiones personales o dañar el ventilador.

ADVERTENCIA: para reducir el riesgo de lesiones personales, no doble los soportes de aspas (borde o soporte de aspas) al instalar los soportes, balancear las aspas o limpiar el ventilador. No coloque objetos extraños entre las aspas del ventilador en funcionamiento.

GARANTÍA LIMITADA DE POR VIDA

Se extiende al comprador original de un Ventilador Fanimation.

1. GARANTÍA LIMITADA DE POR VIDA DEL MOTOR: si se produce una falla en alguna de las partes del motor de su ventilador debido a un defecto en los materiales o en la fabricación durante el tiempo de vida del comprador original, Fanimation proporcionará la pieza de repuesto sin cargo una vez que se devuelva el ventilador defectuoso a nuestro centro de servicios nacional. Se requiere comprobante de venta. El cliente se hará responsable de todos los gastos de remoción o reinstalación y envío del producto para reparaciones o sustitución.
2. GARANTÍA DE MANO DE OBRA DEL MOTOR POR UN AÑO: si el motor de su ventilador falla antes de cumplirse un año a partir del momento de su compra original debido a defectos en los materiales o en la fabricación, se efectuará la reparación del mismo sin cargo en nuestro centro de servicios nacional. El comprador se hará responsable de los gastos de mano de obra luego del período de un año. El cliente se hará responsable de todos los gastos de remoción o reinstalación y envío del producto para reparaciones o sustitución.
3. Si otra pieza del ventilador fallara dentro del período de un año a partir de la fecha de compra original debido a un defecto en los materiales o en la fabricación, repararemos o sustituiremos, según creamos conveniente, la pieza defectuosa sin cargo alguno en nuestro centro de servicios nacional.
4. Debido a las diversas condiciones climáticas, esta garantía no cubre cambios en el acabado, incluidos oxidación, corrosión, falta de brillo o peladuras.
5. Esta garantía es nula y no se aplica a daños por instalación incorrecta, negligencia, accidentes, uso indebido, exposición al calor o a la humedad en exceso, o como resultado de cualquier modificación realizada al producto original.
6. Todos los gastos de remoción y reinstalación del ventilador son responsabilidad exclusiva del propietario, y no de la tienda que vendió el ventilador o de Fanimation.
7. Fanimation se reserva el derecho de modificar o discontinuar un producto en cualquier momento, o sustituir cualquier pieza según lo establecido por esta garantía.
8. Bajo ninguna circunstancia se podrá devolver un ventilador sin previa autorización por parte de Fanimation. Las devoluciones autorizadas deberán ir acompañadas del recibo de venta y deberán enviarse a Fanimation, previo pago del flete. El ventilador que se devuelve deberá estar embalado en forma adecuada a fin de evitar daños durante su transporte. Fanimation no se hará responsable de los daños que resulten del mal empaquetamiento del producto.
9. Se entiende que las reparaciones y las sustituciones son el único recurso disponible de Fanimation. No existe ninguna garantía expresa o implícita. Por la presente, Fanimation niega todas las garantías implícitas, que incluyen, entre otras, la comerciabilidad y la aptitud para determinado fin hasta donde la ley lo permita. Algunos estados no permiten limitaciones sobre las garantías implícitas. Fanimation no se hará responsable por daños accidentales, resultantes o especiales derivados del uso o el rendimiento del producto o en conjunción con éste, excepto en los casos en los que la ley así lo disponga. Esta garantía le otorga derechos legales especiales y es posible que también goce de otros derechos que pueden variar según el estado.
10. Una cierta cantidad de movimiento oscilante es normal y no se debe considerar un problema o un defecto.

Índice

Instrucciones para el desempaque 3
Requisitos eléctricos y estructurales 4
Cómo ensamblar el ventilador de techo 4
Cómo colgar el ventilador de techo 6
Cómo realizar la instalación eléctrica del ventilador de techo: cadena de encendido/apagado 7
Instrucciones de funcionamiento: cadena de encendido/apagado 7
Instalación de la cubierta del capuchón 8
Montaje de las aspas del ventilador 8
Mantenimiento 9
Limpieza de las aspas 9
Lista de piezas 10
Plano de despiece 11
Solución de problemas 12

Este manual está diseñado para facilitar, en la medida de lo posible, el ensamblaje, la instalación, el funcionamiento y el mantenimiento de su ventilador de techo

Herramientas necesarias para el ensamblaje

- Destornillador Phillips
- Escalera de tijera
- Destornillador de ¼″
- Pelacables
- Cuatro conectores de cables (incluidos)

⚠ ADVERTENCIA

Antes de ensamblar el ventilador de techo, consulte la sección sobre el método correcto de instalación eléctrica del ventilador (página 18). Si siente que no posee la experiencia o los conocimientos eléctricos necesarios, contrate a un electricista autorizado para instalar el ventilador.

Materiales

La caja de distribución eléctrica y los conectores de la caja deben ser del tipo requerido por el código local. El cable más pequeño debe ser un cable de tres conductores (de dos conductores con conexión a tierra) del siguiente tamaño:

longitud del cable instalado	tamaño del cable según el A.W.G. (Calibre de Alambre Estadounidense)
hasta 15,2 m (50 pies)	14
de 15,2 a 30,5 m (50 a 100 pies)	12

NOTA: *coloque las piezas de las bolsas de piezas individuales en un contenedor pequeño para evitar que se extravíen. Si faltan piezas, póngase en contacto con su proveedor local.*

Instrucciones para el Desempaque

Para su comodidad, marque cada uno de los pasos. A medida que completa cada paso, coloque una marca de verificación. Con esto se asegurará de completar todos los pasos y podrá saber desde dónde retomar si fuera interrumpido.

⚠ ADVERTENCIA

No instale ni utilice el ventilador si falta alguna pieza o si hay piezas dañadas. Este producto está diseñado para ser utilizado sólo con las piezas suministradas o los accesorios indicados por Fanimation específicamente para el mismo. La sustitución de piezas o accesorios que Fanimation no designó para usar con este producto podría ocasionar lesiones personales o daños en el ventilador. Póngase en contacto con su tienda si faltan piezas o hay piezas dañadas.

1. Verifique que haya recibido las siguientes piezas:

NOTA: *si no está seguro de la descripción de una pieza, consulte la ilustración del despiece. (Figura 1, página 25)*

- Unidad del motor/de la caja del ventilador
- Soporte de montaje
- Unidad del barral/de la semiesfera para lugares húmedos
- Capuchón
- Cubierta de unión del motor
- Soportes de aspas (5)
- Cubiertas de soporte de aspas (5)
- Bolsa de accesorios:
  - once tornillos con arandelas de seguridad de ¼-20 x ⅝″ (soporte de aspas a buje del motor)
  - once tornillos con cabeza de arandela de 3/16-24 x 10 mm (aspa a soporte de aspas)
  - dos varillas roscadas de 5/32″
  - dos arandelas de seguridad de 5/32″
  - dos perillas estriadas
  - cuatro conectores de cables
  - destornillador Phillips de 4″
  - acoplador de cadena
  - cadena
  - kit de balanceo
  - dos tornillos para cajas de conexiones de 8-32

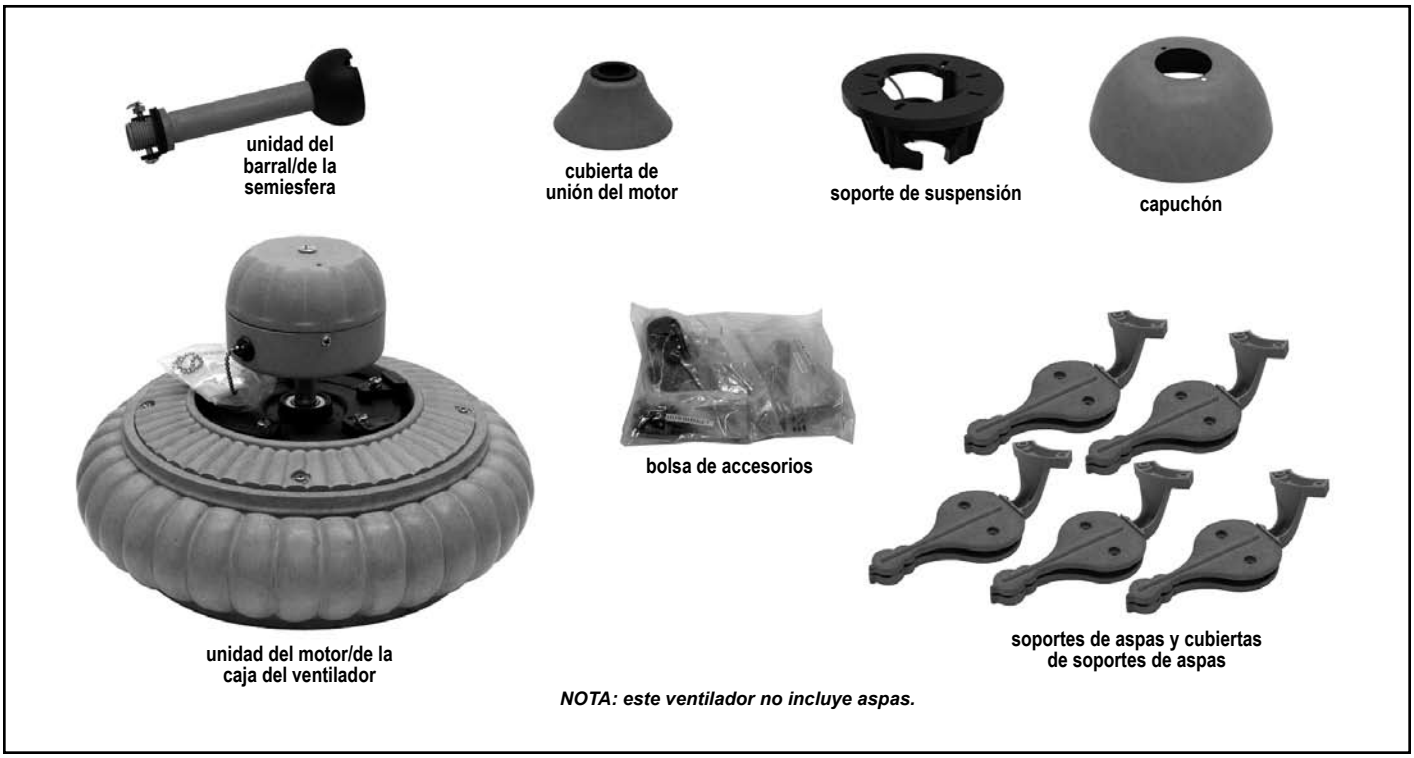

Requisitos eléctricos y estructurales

Su nuevo ventilador de techo requiere una línea de suministro eléctrico con conexión a tierra de 220 voltios de CA, circuito de 50 Hz. La caja de distribución eléctrica debe estar bien asegurada y debe ser capaz de soportar una carga de, al menos, 22,7 kg (50 lb). La Figura 1 muestra diversas configuraciones estructurales que podrían utilizarse para montar la caja de distribución eléctrica.

⚠ ADVERTENCIA

Para reducir el riesgo de incendios, descargas eléctricas o lesiones personales, fije el ventilador a la caja de distribución eléctrica marcada como aceptable para un peso de 22,7 kg (50 lb) o menos. Utilice los tornillos suministrados con la caja de distribución eléctrica. La mayoría de las cajas de distribución eléctricas que comúnmente se utilizan como soporte de lámparas no sirven como soporte de ventiladores y es posible que deban reemplazarse. Consulte a un electricista calificado si tiene dudas.

Si el ventilador irá en lugar de una lámpara existente, desconecte la electricidad de la caja de fusibles principal y quite la lámpara.

⚠ ADVERTENCIA

Apagar el interruptor de pared no es suficiente. Para evitar posibles descargas eléctricas, asegúrese de que la electricidad esté desconectada de la caja de fusibles principal antes de realizar la instalación eléctrica. Toda instalación eléctrica debe cumplir con los Códigos Nacionales y Locales y el ventilador de techo debe tener la conexión a tierra adecuada como forma de precaución ante posibles descargas eléctricas.

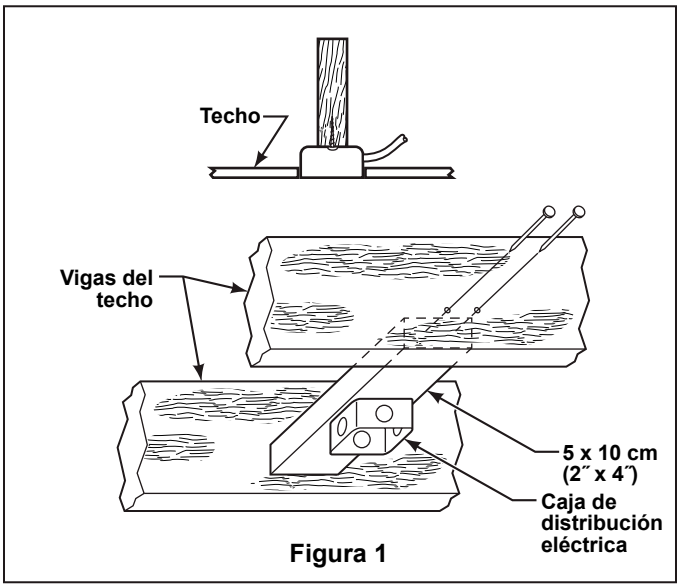

Figura 1

⚠ ADVERTENCIA

A fin de evitar incendios o descargas eléctricas, siga con cuidado todas las instrucciones de instalación eléctrica. Cualquier trabajo eléctrico que no se describa en estas instrucciones deberá ser realizado o aprobado por un electricista autorizado.

Cómo ensamblar el ventilador de techo

1. Antes de realizar el ensamblaje, separe y guarde las bolsas de accesorios en el empaque.

2. Afloje el tornillo de fijación de la semiesfera y retírela hasta que ésta pueda desplazarse libremente por el barral. (Figura 1) Retire el pasador del barral y luego extraiga la semiesfera. Conserve el pasador y la semiesfera para su reinstalación en el Paso 8.

3. El ventilador viene con cables de 2 m (80˝) de color marrón, naranja, azul y verde/amarillo. Separe y desenrosque los cuatro cables. Pase los cables a través del barral.

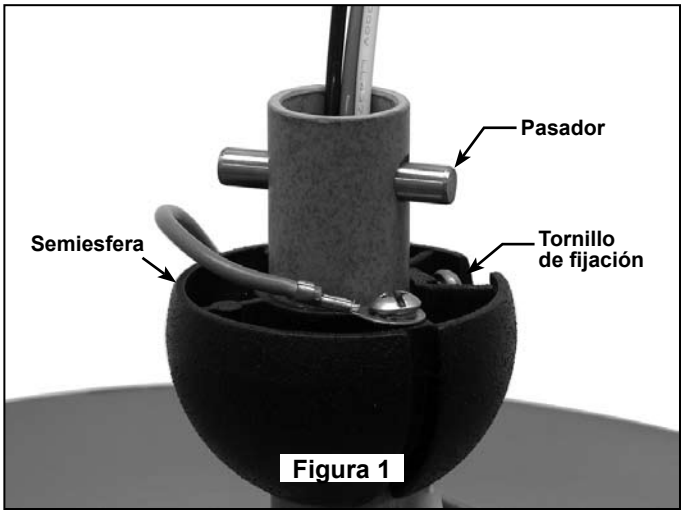

Figura 1

Cómo ensamblar el ventilador de techo (cont.)

NOTA: *podrá utilizar el barral de 15 cm (6˝) que viene con el ventilador o un barral optativo comprado por separado.*

4. Afloje los dos tornillos de fijación y las tuercas hexagonales del soporte del barral. Atornille el barral en el acoplador. Alinee los orificios de los tornillos de ensamble del barral con los orificios del soporte del mismo. (Figura 2)

NOTA: *los tornillos de fijación, las tuercas hexagonales y las arandelas de goma se deben instalar tal como se indicó anteriormente o el ventilador podría oscilar.*

5. Coloque el tornillo de ensamble y las arandelas de goma y asegúrelos con la tuerca de fijación y el pasador de horquilla. (Figura 3) La tuerca de fijación, el pasador de horquilla y las arandelas deben estar instalados correctamente para evitar que el tornillo de ensamble se afloje.

6. Deslice la cubierta de unión del motor hacia abajo hasta que toque la parte superior de la caja del motor. (Figura 4)

7. Pase los cables a través de la abertura del capuchón. Coloque el capuchón sobre el ventilador con el lado abierto apuntando hacia arriba. (Figura 5)

8. Vuelva a colocar la semiesfera (Figura 5) en el barral como se indica a continuación. Pase los tres cables de 2 m (80˝) a través de la semiesfera. Pase el pasador a través de los dos orificios en el barral y alinee la semiesfera de modo que el pasador quede atrapado en la ranura de la parte superior de la misma. Empuje la semiesfera hacia arriba, bien ajustada contra el pasador. **Ajuste firmemente el tornillo de fijación de la semiesfera. Si el tornillo está flojo, podría provocar oscilación del ventilador.**

⚠ ADVERTENCIA

Es de suma importancia que el tornillo de ensamble en el soporte del barral esté colocado correctamente y que los tornillos de fijación y las tuercas estén bien ajustados. Si el tornillo de ensamble, las tuercas, el pasador de horquilla y los tornillos de fijación no están correctamente colocados, el ventilador podría caerse.

9. El ventilador viene con cables de color azul, marrón, naranja y verde/amarillo. Antes de instalar el ventilador, mida aproximadamente de 15 a 23 cm (6 a 9 pulgadas) por encima de la parte superior de la unidad del barral/de la semiesfera. Corte el excedente de cable y pele 1,2 cm (½˝) del aislamiento a partir del extremo del cable.

10. De esta manera completó el ensamblaje de su nuevo ventilador de techo. Ahora puede continuar con las instrucciones para colgar el ventilador y realizar la instalación eléctrica.

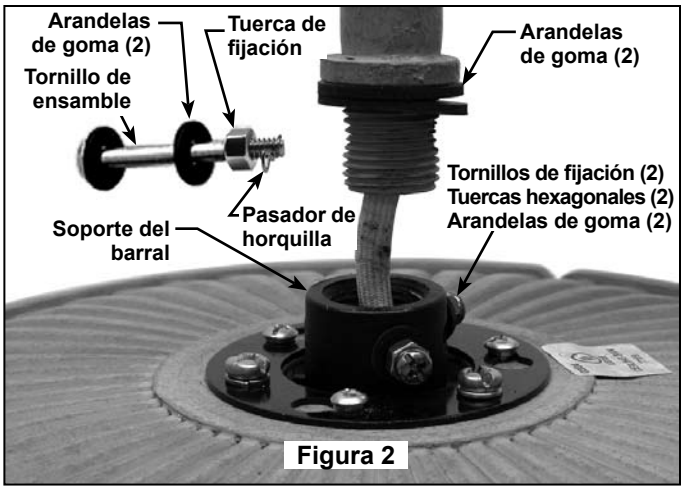

Figura 2

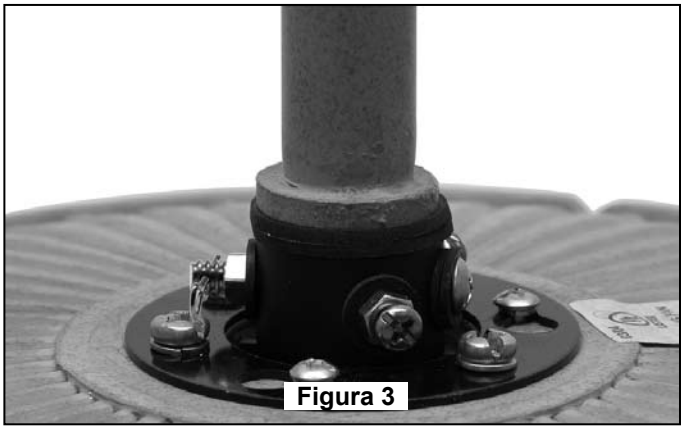
Figura 3

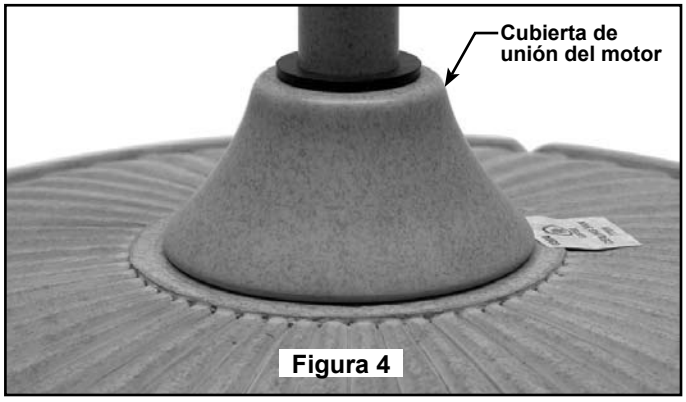

Figura 4

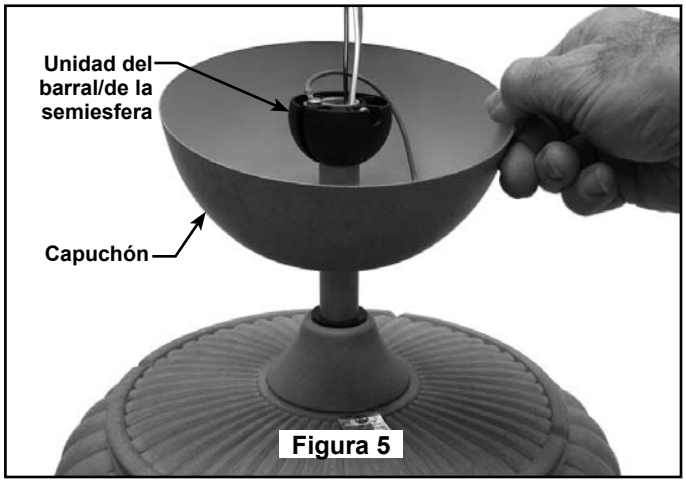

Figura 5

Cómo colgar el ventilador de techo

⚠ ADVERTENCIA

Para evitar posibles descargas eléctricas, asegúrese de que la electricidad esté desconectada de la caja de fusibles principal antes de colgar el ventilador.
NOTA: si no está seguro si la caja de distribución eléctrica tiene conexión a tierra, pida asesoramiento a un electricista autorizado, ya que la conexión a tierra es importante para un funcionamiento seguro.

⚠ ADVERTENCIA

Las aspas del ventilador deben estar suspendidas, al menos, a 2 m (7´) del piso (Figura 1)

⚠ ADVERTENCIA

La caja de distribución eléctrica debe estar bien colocada y debe ser capaz de soportar hasta 22,7 kg (50 lb). El soporte de suspensión debe estar colocado firmemente contra la caja de distribución eléctrica. Si la caja de distribución eléctrica está empotrada, retire la tablaroca hasta que el soporte haga contacto con la caja. Si el soporte o la caja de distribución eléctrica no están bien asegurados, el ventilador podría oscilar o caerse.

PRECAUCIÓN

No conecte las aspas hasta que el ventilador esté totalmente instalado. Colgar el ventilador con las aspas conectadas podría ocasionar daños en las mismas.

1. Luego de asegurar la caja de distribución eléctrica a la estructura armada con dos tornillos para metales, fije bien el soporte de suspensión a la caja de distribución con los tornillos y las arandelas suministrados con la misma (Figura 2).

NOTA: *se deben pasar los tornillos de la caja de distribución eléctrica a través de los orificios que se encuentran en el soporte de suspensión (Figura 2).*

2. Pase los cables eléctricos de la caja de distribución eléctrica a través de la abertura del soporte de suspensión, dóblelos hacia arriba y apártelos de modo que la semiesfera se ajuste fácilmente en el soporte de suspensión.

3. Con cuidado, levante el ventilador y apoye la unidad del barral/de la semiesfera en el soporte de suspensión que acaba de fijar a la caja de distribución eléctrica (Figura 3). Asegúrese de que la ranura en la semiesfera esté alineada con el reborde del soporte de suspensión (Figura 2).

4. Luego de realizar el cableado, se deben separar los cables: el conductor con conexión a tierra y el conductor con conexión a tierra del equipo debe ir en un lado de la caja de distribución eléctrica y el conductor sin conexión a tierra debe ir del otro lado.

⚠ ADVERTENCIA

Si la pestaña no está en la ranura, podrían producirse daños en los cables eléctricos y posibles descargas eléctricas o incendios.

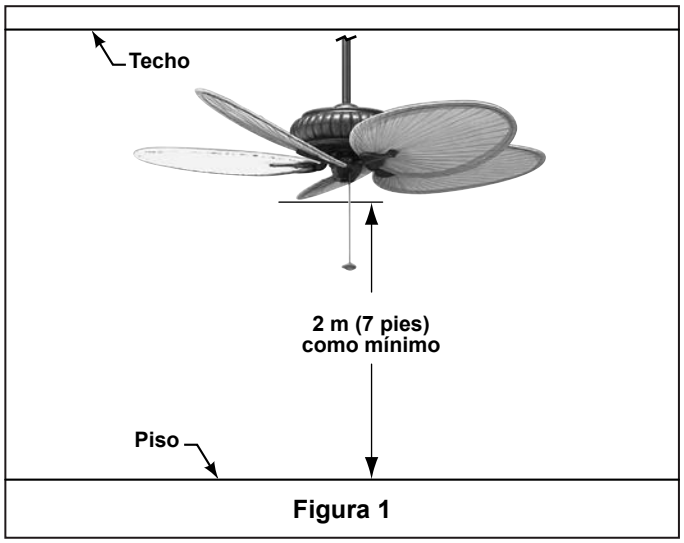

Figura 1

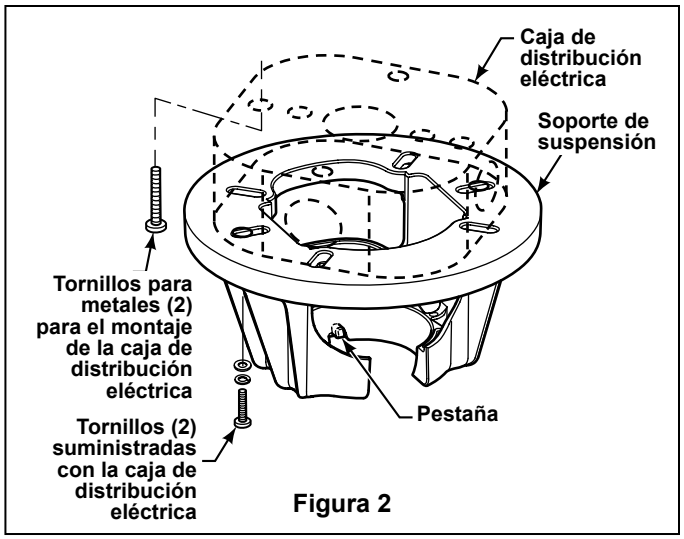

Figura 2

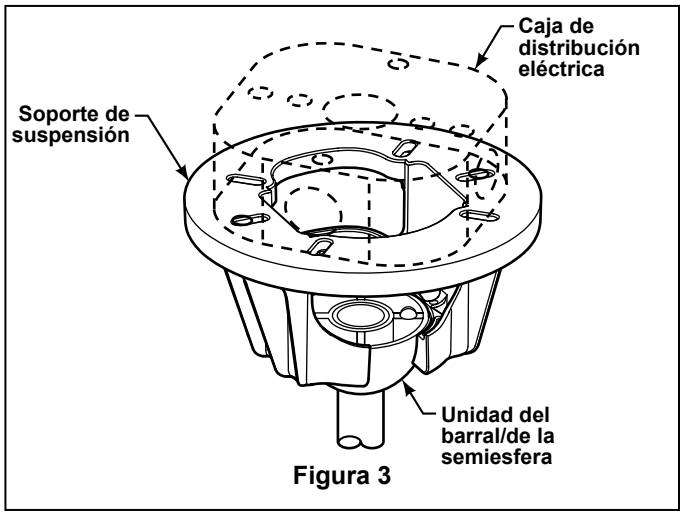

Figura 3

⚠ ADVERTENCIA

Para evitar una posible descarga eléctrica, no aprisione los cables entre la unidad del barral/de la semiesfera y el soporte de suspensión.

Cómo realizar la instalación eléctrica del ventilador de techo: cadena de encendido/apagado

Si siente que no posee la experiencia o los conocimientos eléctricos necesarios, contrate a un electricista autorizado para instalar el ventilador.

⚠ ADVERTENCIA

Para evitar posibles descargas eléctricas, asegúrese de que la electricidad esté desconectada de la caja de fusibles principal antes de realizar la instalación. NOTA: si no está seguro si la caja de distribución eléctrica tiene conexión a tierra, pida asesoramiento a un electricista autorizado, ya que la conexión a tierra es importante para un funcionamiento seguro.

1. Conecte el cable de conexión a tierra verde/amarillo de la semiesfera y el cable de conexión a tierra verde/amarillo del soporte de suspensión al conductor con conexión a tierra (el mismo puede ser un cable desnudo o un cable con aislamiento de color verde). Conecte los cables con los conectores de cables suministrados.

2. Conecte el cable azul del motor del ventilador al cable de suministro azul (neutro) con el conector de cables suministrado. Conecte el cable marrón del motor del ventilador y el cable naranja al cable con carga (generalmente negro pero marcado como cable con carga con una franja roja) (Figura 1). Asegúrese de que todas las conexiones estén seguras.

3. Asegure el capuchón al soporte de suspensión con las varillas roscadas, las arandelas de seguridad externas y las perillas estriadas suministradas (vea la página 24). El ventilador se encuentra ahora conectado y se puede encender y apagar por medio del control de velocidad de cadena de encendido/apagado.

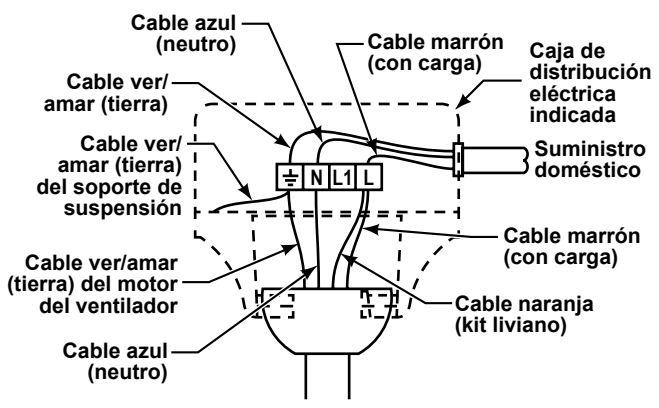

Figura 1

⚠ ADVERTENCIA

Verifique que todas las conexiones estén bien ajustadas, incluida la conexión a tierra, y que no haya ningún cable desnudo visible en los conectores de cables, a excepción del cable de conexión a tierra. No haga funcionar el ventilador hasta que las aspas estén colocadas. Podrían producirse ruidos y daños en el motor.

Instrucciones de funcionamiento: cadena de encendido/apagado

1. Vuelva a conectar la corriente eléctrica en la caja de distribución eléctrica mediante la conexión de la electricidad en la caja de fusibles principal.
2. Verifique el funcionamiento del ventilador tirando levemente de la cadena de encendido/apagado. (Figura 2).
3. Si desea que el flujo de aire se desplace en la dirección opuesta, apague el ventilador y espere que las aspas se detengan. Luego deslice el conmutador inversor a la posición contraria y vuelva a encender el ventilador. Su modelo de ventilador está equipado con un interruptor de cadena de 4 posiciones y 3 velocidades. La secuencia de funcionamiento es la siguiente:

si jala una vez = ALTA — si jala tres veces = BAJA
si jala dos veces = MEDIA — si jala cuatro veces = APAGADO

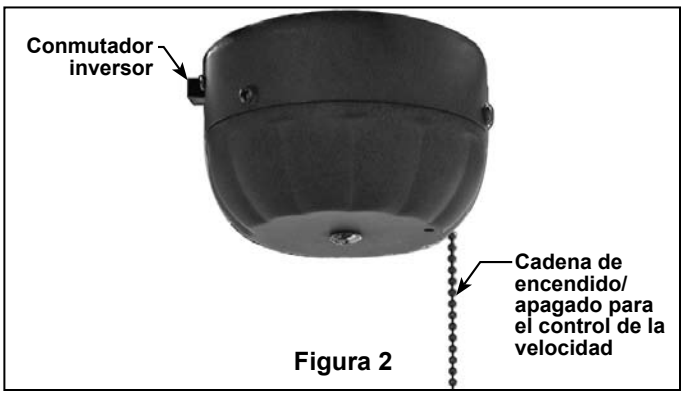

Figura 2

Instalación de la cubierta del capuchón

NOTA: *este paso se debe realizar luego de completar la instalación eléctrica necesaria. (vea la página 21)*

⚠ ADVERTENCIA

Para evitar posibles incendios o descargas eléctricas, asegúrese de que los cables eléctricos se encuentren completamente adentro de la cubierta del capuchón y de que no están aprisionados entre la cubierta y el techo.

1. Atornille dos varillas roscadas en el soporte de suspensión (Figura 1).

NOTA: *las varillas roscadas del soporte de suspensión sirven de guía para facilitar la instalación.*

2. Ajuste bien la cubierta del capuchón al soporte de suspensión con las arandelas de seguridad y las perillas estriadas suministradas con el ventilador (Figura 2).

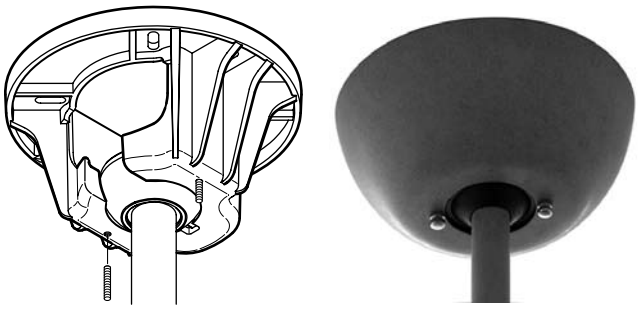

NOTA: se omiten los cables de suministro y los cables del ventilador para mayor claridad.

Figura 1 **Figura 2**

Montaje de las aspas del ventilador

1. Retire y deseche los topes (de goma) del motor extrayendo los cuatro tornillos. (Figura 1)

NOTA DE INSTALACIÓN

No conecte las aspas hasta que el ventilador esté totalmente instalado. Instalar el ventilador con las aspas colocadas podría ocasionar daños en las mismas.

2. Apoye el lado liso del soporte de aspas sobre una superficie plana, con la parte interior del soporte mirando hacia arriba. Este es el lado que tiene los pilotes roscados y la base inclinada.

3. Coloque la hoja de palma (plástica), el aspa (plástica) de bambú tejido o el aspa de madera (plástica) sobre el soporte de aspas con los pilotes roscados a la vista. Asegúrese de que la parte inferior del aspa se encuentre bien apoyada sobre el soporte.

4. Coloque la cubierta del soporte de aspas sobre el aspa, y alinee los orificios sobre los pilotes roscados.

5. Con un destornillador Phillips, enrosque ambos tornillos en los pilotes pero no los ajuste por completo.

6. Antes de ajustarlos por completo, alinee la línea central del soporte de aspas con el centro del extremo del aspa.

7. Ajuste ambos tornillos para asegurar el aspa. (Figura 2)

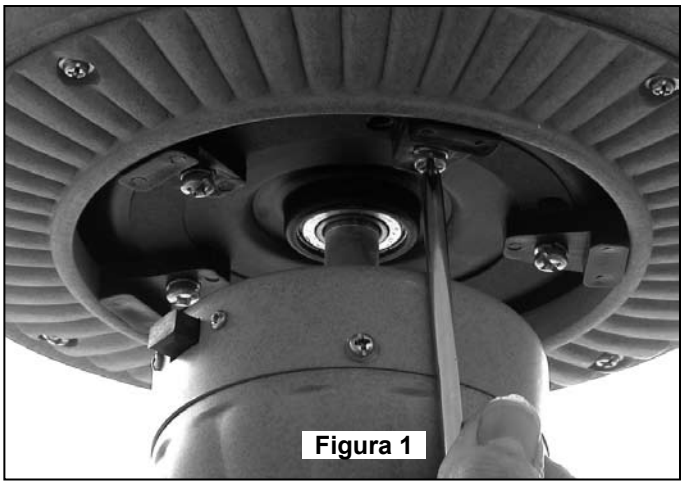

Figura 1

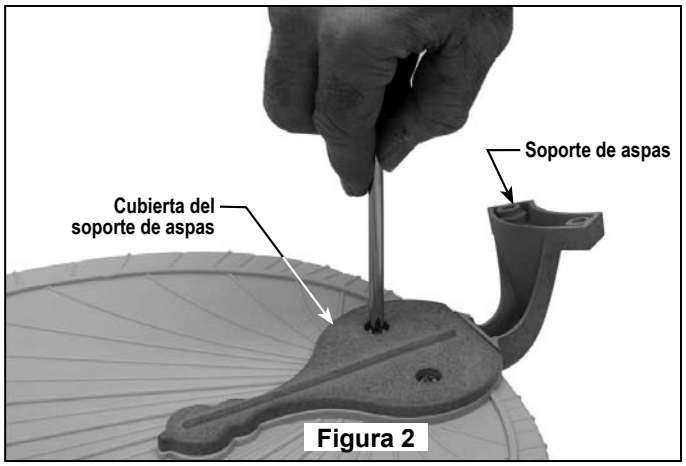

Figura 2

Montaje de las aspas del ventilador (cont.)

8. Ajuste los soportes de aspas a la parte inferior del buje del motor con los tornillos de cabeza hueca de ¼–20 x ⅝″ con arandelas de seguridad, como se muestra en la Figura 3.

9. Asegúrese de que los tornillos con arandelas de seguridad que fijan los soportes de aspas al buje del motor del ventilador estén bien ajustados y que los soportes de aspas estén correctamente colocados. (Figura 3)

NOTA: *revise periódicamente las piezas de los soportes de las aspas y vuelva a ajustarlas si fuese necesario. (vea Mantenimiento a continuación)*

⚠ ADVERTENCIA

Para reducir el riesgo de lesiones personales, no doble los soportes de aspas al instalarlos, balancear las aspas o limpiar el ventilador. No coloque objetos extraños entre las aspas del ventilador en funcionamiento.

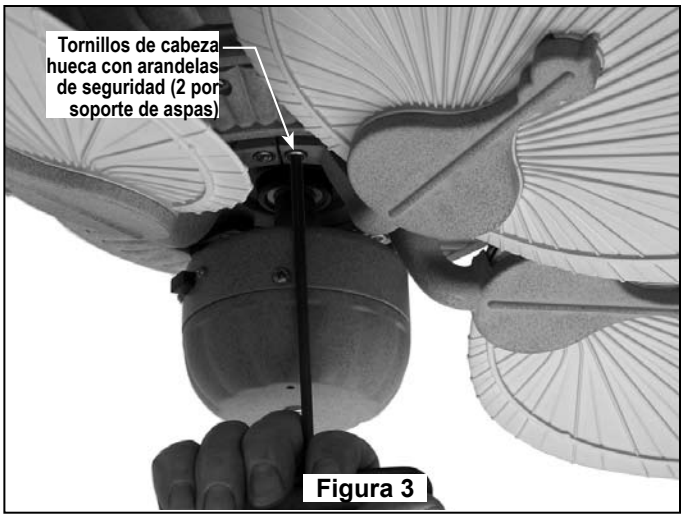

Figura 3

Mantenimiento

El único mantenimiento necesario para el ventilador de techo es una limpieza periódica.
Al llevar a cabo la limpieza, use sólo un cepillo suave o un paño sin pelusas, para evitar rayar el acabado.
No se requieren agentes abrasivos de limpieza; los mismos deben evitarse para prevenir daños en el acabado.

PRECAUCIÓN

No utilice solventes para limpiar el ventilador de techo. Podrían dañar el motor o las aspas y ocasionar posibles descargas eléctricas.

SE RECOMIENDA: verificar periódicamente que los tornillos que sujetan los soportes de aspas al buje del motor estén bien ajustados.

Limpieza de las aspas

Se recomienda limpiar el polvo de las aspas de hojas de palma, bambú tejido o mimbre periódicamente. Lo mejor es utilizar un plumero.

Evite usar agua, productos de limpieza o trapos ásperos, que pueden combar o dañar las aspas.

Lista de piezas

Modelo N.° FP4320**-220

N.° de Ref.	Descripción	Pieza N.º
1	Unidad del soporte de suspensión	APG510BL
2	*Unidad del barral/de la semiesfera para lugares húmedos que contiene:*	ADRW6**
2a	Unidad de la semiesfera	
2b	Barral para lugares húmedos con junta de goma	
2c	Juntas de goma (2)	
2d	Tuerca	
2e	Pasador de horquilla	
2f	Tornillo de ensamble	
3	Capuchón	PG157**
4	Cubierta de unión del motor	P32287**
5	Unidad del motor/de la caja del ventilador	AMA4320**-220
6	Soportes de aspas tradicionales (juego de 5)	AP43210**
7	Cubiertas para soportes de aspas (juego de 5)	AP3220**
8	*Bolsa de accesorios para el montaje de aspas que contiene:*	HDWFP4320**
	tornillos con cabeza de arandela Phillips de 3/16–24 x 10 mm″ (11)	
	destornillador Phillips de 4″	
	Bolsa de accesorios para el montaje de los soportes de aspas que contiene:	
	tornillos de cabeza hueca con arandelas de seguridad de ¼–20 x ⅝″ (11)	
	llave Allen con mango en T	
	Bolsa de accesorios que contiene:	
	varillas roscadas de 5/32″ (2)	
	arandelas de seguridad externas de 5/32″ (2)	
	perillas estriadas (2)	
	cadena y acoplador de cadena	
	kit de balanceo	
	tornillos para caja de conexiones N.º 8–32 x ¾″ de acero inoxidable (2)	
	conectores de cables (4)	

***Inserte los CÓDIGOS DE ACABADO (consulte el número de modelo del ventilador que se encuentra en el soporte de barral)*

Antes de desechar los materiales de embalaje, asegúrese de haber extraído todas las piezas

Cómo hacer un pedido de piezas

Al hacer un pedido de piezas de repuesto, proporcione siempre la siguiente información:

- Número de pieza
- Descripción de la pieza
- Número de modelo del ventilador

Póngase en contacto con su tienda para obtener las piezas de repuesto.

The Belleria® FP4320**-220

Despiece

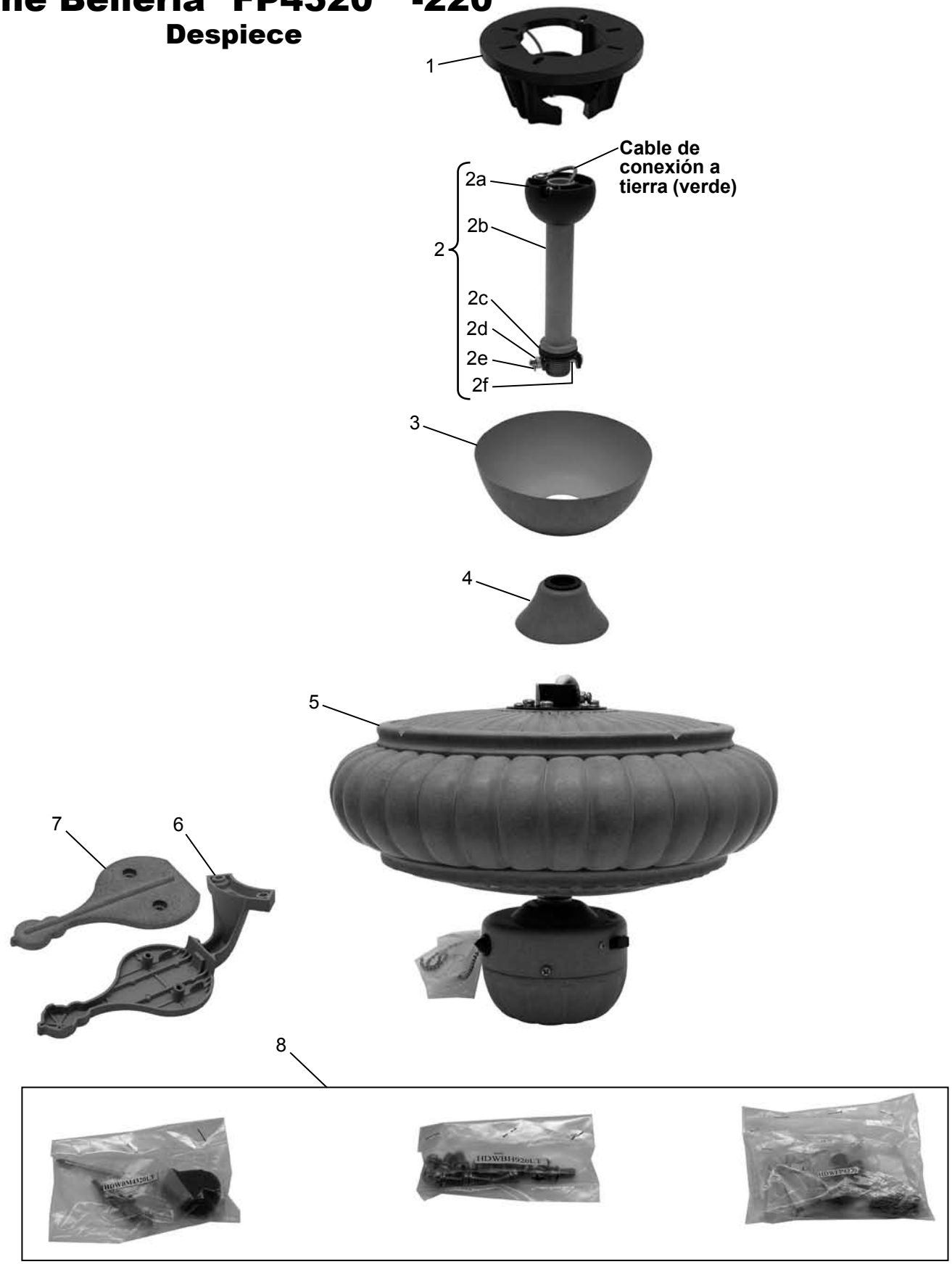

Figura 1

NOTA: la ilustración que se muestra no está hecha a escala y su configuración real puede variar

Solución de problemas

⚠ ADVERTENCIA

Para su propia seguridad, desconecte la electricidad de la caja de fusibles o disyuntor antes de solucionar problemas en su ventilador.

Problema	Causa posible	Solución sugerida
1. EL VENTILADOR NO ARRANCA	**1.** El fusible o el disyuntor están fundidos. **2.** Las conexiones eléctricas del ventilador o del interruptor en la caja del interruptor están flojas. **3.** El conmutador inversor se encuentra en posición neutra.	**1.** Controle los fusibles del circuito principal y derivado o los disyuntores. **2.** Controle las conexiones eléctricas del ventilador y del interruptor en las cajas de los interruptores. **PRECAUCIÓN: ¡Asegúrese de que el suministro principal de electricidad esté desconectado!** **3.** Asegúrese de que el conmutador inversor esté completamente a un lado.
2. EL VENTILADOR HACE RUIDO	**1.** Las aspas no están sujetas al ventilador **2.** Hay tornillos flojos en la caja del motor. **3.** Los tornillos que aseguran los soportes de las aspas al buje del motor están flojos. **4.** Los conectores de cables dentro de la caja hacen ruido. **5.** Ruido del motor provocado por el control de velocidad de estado sólido variable. **6.** Los tornillos que sujetan las aspas a los soportes de aspas están flojos.	**1.** Ajuste las aspas al ventilador antes de ponerlo en funcionamiento. **2.** Asegúrese de que todos los tornillos de la caja del motor estén bien ajustados (pero no en exceso). **3.** Asegúrese de que los tornillos que fijan los soportes de aspas al buje del motor del ventilador estén bien ajustados. **4.** Asegúrese de que los conectores de cables en la caja del interruptor no produzcan ruido al rozar unos con otros o al rozar la pared interior de la caja del interruptor. **PRECAUCIÓN: ¡Asegúrese de que el suministro principal de electricidad esté desconectado!** **5.** Algunos motores de ventilador son sensibles a las señales de los controles de velocidad de estado sólido variables. Los controles de estado sólido no son recomendables. Escoja un método de control alternativo. **6.** Ajuste bien los tornillos.
3. EL VENTILADOR OSCILA EN EXCESO	**1.** El tornillo de fijación y la tuerca del soporte de barral están flojos. **2.** El tornillo de fijación en la unidad del barral/de la semiesfera está flojo. **3.** Los tornillos que aseguran los soportes de las aspas al buje del motor están flojos. **4.** Los soportes de aspas no están colocados correctamente. **5.** El soporte de suspensión o la caja de distribución eléctrica del techo no están bien asegurados. **6.** Las aspas del ventilador están desbalanceadas.	**1.** Ajuste bien los dos tornillos de fijación y las tuercas en el soporte de barral. **2.** Ajuste el tornillo de fijación en la unidad del barral/de la semiesfera. **3.** Asegúrese de que los tornillos que fijan los soportes de aspas al buje del motor del ventilador estén bien ajustados. **4.** Asegúrese de que los soportes de las aspas del ventilador estén colocados firmemente y de manera uniforme en relación con la superficie de la caja del motor. Si los soportes están mal colocados, afloje los tornillos y vuelva a ajustarlos. **5.** Ajuste los tornillos del soporte de suspensión de la caja de distribución eléctrica y asegúrela. **6.** Al intercambiar la posición de las aspas, puede redistribuir el peso y hacer que el ventilador funcione más suavemente. Por ejemplo, intercambie las aspas en las posiciones 1 y 3, o 1 y 4. Si esto no mejora el nivel de oscilación, intercambie la 2 por la 4, o la 2 por la 5.
4. NO HAY SUFICIENTE MOVIMIENTO DE AIRE		**1.** Si es posible, considere el uso de un barral más largo. Por ejemplo, use un barral de 30,5 cm (12”) en lugar del barral de 15 cm (6”) que viene con el ventilador. **2.** Considere utilizar aspas más angostas en lugar de aspas ovaladas y anchas. Las aspas más angostas están disponibles en las series de hoja de palma y bambú tejido.

10983 Bennett Parkway
Zionsville, IN 46077
(888) 567-2055
FAX (866) 482-5215
Desde fuera de los EE.UU., llame al (317) 733-4113
Visite nuestro sitio Web en www.fanimation.com

Copyright 2009 Fanimation

2009/11